KS Robot 1000 -H- HDS
- Standard -

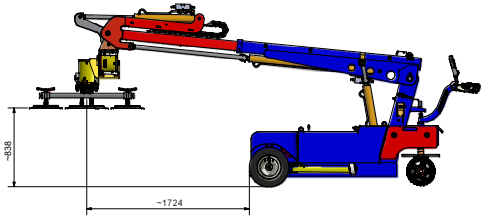

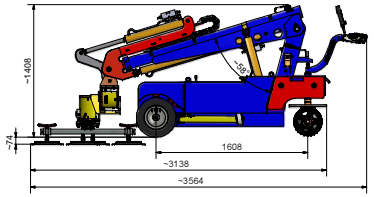

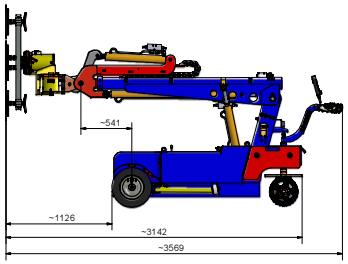

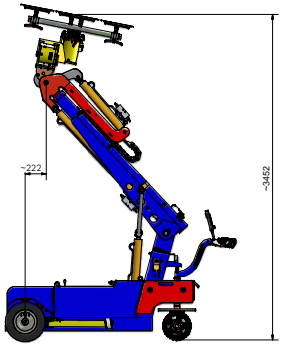

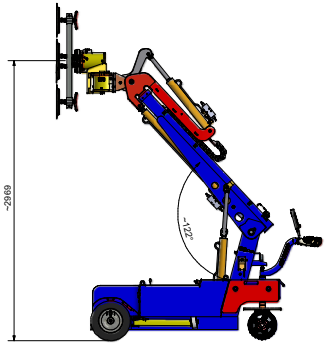

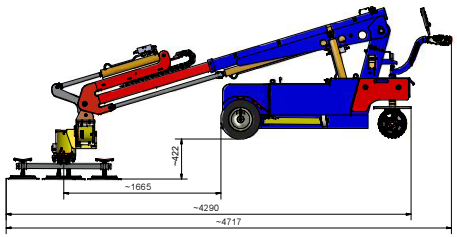

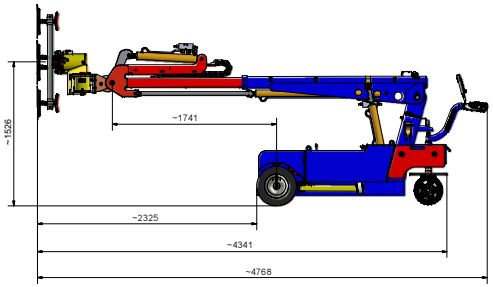

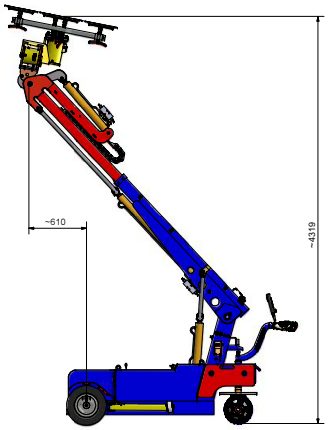

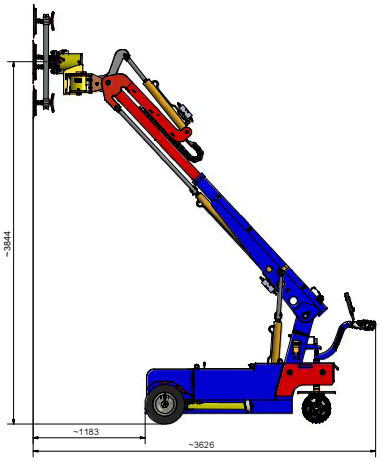

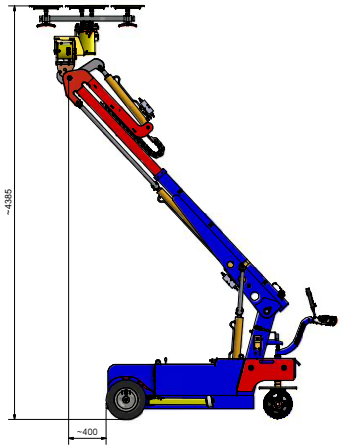

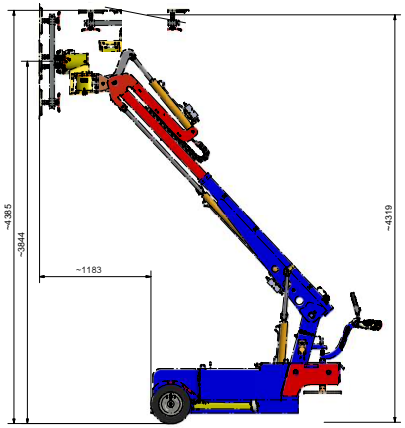

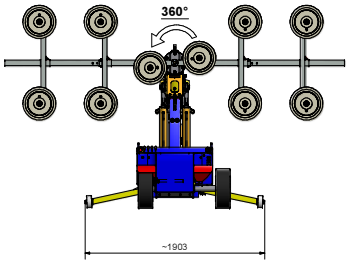

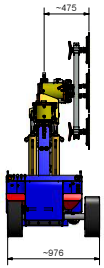

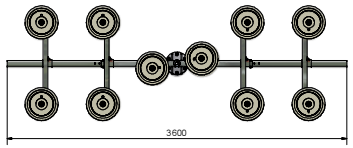

Ohne unsere vorherige Zustimmung darf diese Zeichnung weder vervielfältigt noch Dritten zugänglich gemacht werden, auch darf sie durch Dritte weder unbefugt noch zu anderer als ihrer ursprünglichen Bestimmung verwendet werden.

Sans accord préalable de notre part, il est interdit de reproduire ou de transmettre à des tiers ce plan. Ohne façon générale ce plan ne doit pas être utilisé par le destinataire ou par des tiers de façon non autorisée.

Without our prior consent, this drawing may neither be duplicated nor may be allowed third parties access to it. It may also not be used improperly through the addressee or third parties in other ways.

-Schematische Darstellung-
Alle Maße sind nur zur unverbindlichen Information sind können sich im Auftragsfall noch ändern!

-Représentation schématique-
Toutes les cotes sont données à titre indicatif et peuvent varier en cas de commande.

-schematic representation-
All dimensions are only for information and without responsibility and could change in case of order!

Maßstab:		Allgemeintoleranz ISO 2768-m	Werkstoff:
Stück:		Allgemeintoleranz nach Schweißkonstruktion EN ISO 13920-BF	Alle Zeichnungsrechte vorbehalten
Art. Nr.: 10 009 395		Form- und Lagetolerierung DIN ISO 1101	Oberflächenbehandlung:
		Datum / Name	**Zusammenbau**
		Gezeichnet: 05.11.2016 / S. Zaudera	Robot 1000 -H- HDS - Standard
		Geprüft:	
		Norm:	
		KS K.Schulten Anlagenbau und Zubehörhandel	KS-021411
Ersetzt durch-nr.	Datum	Name	Datei: NEWPrdukte\Ks Professional Data\2012\FERKS\021411.dwg

Copyright reserved. Schutzvermerk ISO 16016 beachtet